EPD-T250P8-FPL
三相25kWパワーコンディショナ

［ エネルギーソース ］［ 用 途 例 ］

太陽光　施設　工場　発電事業

出力制御対応※　手動復帰対応　FRT要件対応　力率一定制御対応

※ 出力制御には本製品・対応マスターボックス・通信ゲートウェイボックスの併用で対応できます。（→P.48、P.52参照）
特別高圧連系にて出力制御が必要な場合、条件により同モデルを使用できない場合がございます。

マスターボックス
EOU-A-MBX03-L（必須）※
（→P.48参照）

通信ゲートウェイボックス
EOU-CGW01※
（→P.52参照）

高圧連系・メガワットシステムに

大型パワーコンディショナを使った従来の発電所から
エネテラス・メガ・バリュー・システム（分散型発電システム）へ。
シンプルなシステム構成で細かな監視、省スペース、冷却不要の屋外設置仕様。

1 FRT要件対応・出力制御対応
2 分散設置での三相440V出力により配線重量削減
3 ファンレス構造・高耐食鋼板採用で塩害地域にも設置可能※1
4 接続箱不要で低い架台の後ろにも場所をとらず設置可能
5 細かな監視による異常の早期発見

主な仕様
Specifications

入力（DC）	Input (DC)	
定格入力電力（ストリングあたり）	Rated input power per string	3250W
最大入力電力（ストリングあたり）	Max. input power per string	5200W
最大入力電圧	Max. input voltage	1000V
入力運転電圧範囲/定格入力電圧	Operation voltage range /rated input voltage	200-750V/500V
MPPT電圧範囲	MPPT voltage range	200-750V
最小入力電圧/起動電圧	Min. input voltage / starting input voltage	200V
ストリング数（MPPT入力数）	Number of MPP tracker input / inputs	8
最大入力電流（ストリングあたり）	Max. input current per string	10A
出力（AC：連系運転時）	**Output (AC : Grid connected)**	
相数	Grid connection type	三相3線式
変換方式	Conversion method	ベクトル変調方式
定格出力※2	Rated output power	25kVA
定格出力電圧	Rated AC voltage	420V,440V
公称出力電圧範囲	Nominal AC voltage range	420V：378-462V, 440V：396-484V
定格出力周波数	Rated power frequency	50Hz,60Hz
定格出力電流	Rated output current	420V：34.4A, 440V/33.0A
定格出力時力率	Power factor at rated output power	0.95以上
出力電流ひずみ率	Distortion rate of the output current	総合5%以下、各次3%以下
効率	**Efficiency**	
効率※3	Efficiency	97.0%
最大効率	Max. efficiency	97.8%（DC670V, 50%出力時）
保護	**Protection**	
単独運転検出：受動的方式	Islanding operation detection：Passive	周波数変化検出方式
単独運転検出：能動的方式	Islanding operation detection：Active	周波数シフト方式
基本データ	**General Data**	
寸法（W/H/D）	Dimensions (W/H/D)	1350/480/300mm（取付金具含む）
質量	Weight	86kg
設置場所	Installation location	屋外
使用環境温度範囲	Operating temperature range	−20℃～+50℃（40℃以上で出力抑制）
騒音（定格）※4	Noise emission (typical)	45dB以下
待機電力（夜間）	Internal consumption (night)	7W/68VA以下
絶縁方式	Topology	トランスレス方式
冷却方法	Cooling concept	自然冷却
防水防塵保護等級（JIS）	Protection class (JIS)	IP65相当
特徴	**Features**	
力率一定制御	Constant power factor control	80%～100%
入力端子	DC terminal	端子台（+,−）×8
系統出力端子	AC terminal	端子台（U,V,W）
接地端子	Grounding terminal	端子台（1極）
接点出力端子	Contact point output circuit	あり
本体ディスプレイ	Display	なし
制御機器対応	Controller	マスターボックス（必須）
出力制御対応マスターボックス	Master box for output control	EOU-A-MBX03-L
出力制御対応通信ゲートウェイボックス	Communication gateway box for output control	EOU-CGW01
通信インターフェイス	Interface	RS−485

※1 設置には条件があります。必ず事前に取付工事説明書をご確認ください。　※2 力率1.0運転時　※3 JIS C 8961にて規定される条件下においての効率
※4 パワーコンディショナの前面中央から1m離れた床面から高さ1mの位置において、JIS C 1509-1のA特性で騒音を測定

外観寸法図
Dimension

単位:mm

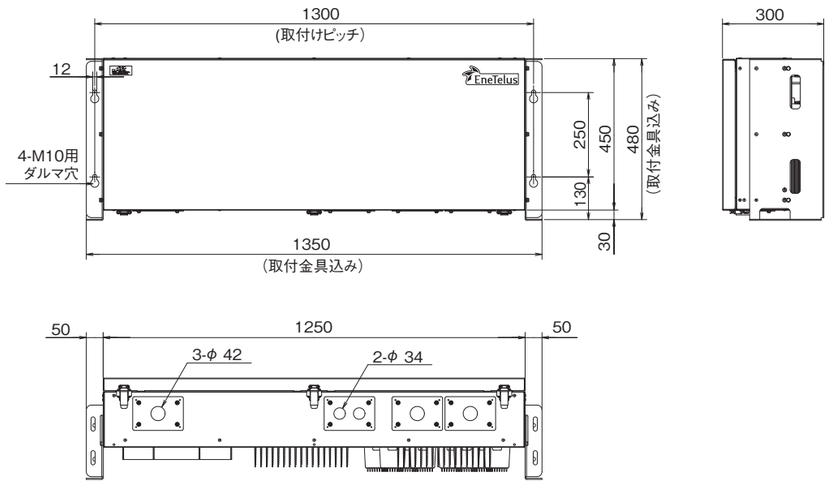

設置・接続イメージ
Installation Diagram

設置・接続については必ず事前に取付工事説明書をご確認ください。

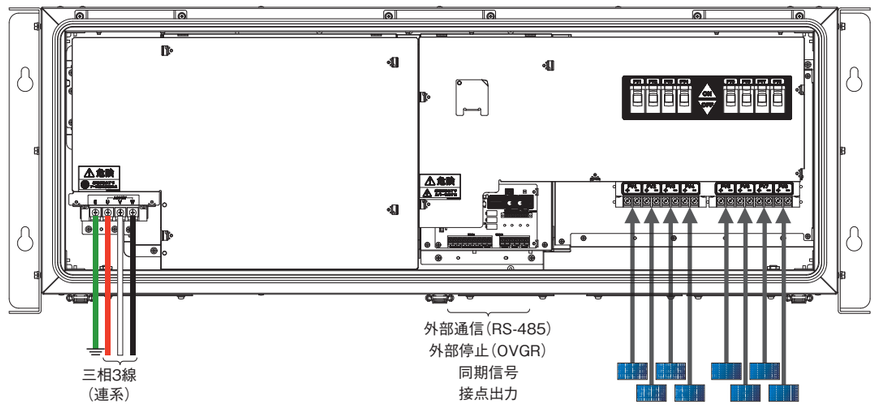

ブロック図
Block Diagram

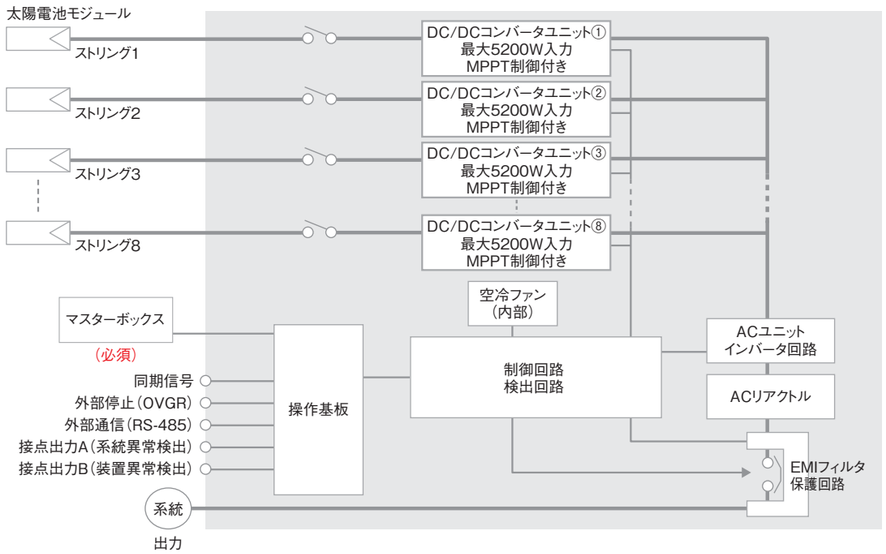

系統連系保護・整定値
Setting Values and AC Connection Protective Functions

保護リレー			整定値	整定範囲
交流過電圧	検出レベル		506V	484～528V(1Vステップ)
OVR	検出時限		1.0秒	0.5～2.0秒(0.1秒ステップ)
交流不足電圧	検出レベル		374V	352～396V(1Vステップ)
UVR	検出時限		1.0秒	0.5～2.0秒(0.1秒ステップ)
周波数上昇	検出レベル	50Hz	51.0Hz	50.5～52.0Hz(0.1Hzステップ)
OFR		60Hz	61.0Hz	60.5～62.0Hz(0.1Hzステップ)
	検出時限		1.0秒	0.5～2.0秒(0.1秒ステップ)
周波数低下	検出レベル	50Hz	48.5Hz	46～49.5Hz(0.1Hzステップ)
UFR		60Hz	58.5Hz	56～59.5Hz(0.1Hzステップ)
	検出時限		1.0秒	0.5～2.0秒(0.1秒ステップ)
復電後一定時間の遮断装置投入阻止			300秒	自動復帰:5～300秒(1秒ステップ) 手動復帰
電圧上昇抑制機能			484V	440～494V(1Vステップ)

単独運転検出方式			整定値	整定範囲
受動的方式	周波数変化検出方式	検出レベル	0.4Hz	0.05～2.00Hz
		検出時限	0.5秒以下	固定
能動的方式	周波数シフト方式	検出レベル	1.0Hz	固定
		解列時限	0.5～1.0秒	固定

製品改良のため、仕様および外観の一部を予告なく変更することがあります